Vinculación manual de las baterías (función de anulación manual):

En una situación de emergencia (batería principal defectuosa o sin carga) o en caso de que una de las baterías esté consumiendo mayor energía, las dos baterías (principal y auxiliar) se pueden conectar pulsando el botón AUTO/LINK (el led ROJO de vinculación manual se enciende). Tras un lapso de tiempo de 30 min (o de forma inmediata pulsando el botón AUTO/LINK) el sistema vuelve al modo automático.

La función de reparto de carga con la vinculación manual de las baterías reduce el estrés sufrido por el alternador, cableado y las baterías en conjunto con el uso de cabestrantes eléctricos.
Si se necesita un alto consumo por parte de las dos baterías durante un periodo prolongado de tiempo, active de nuevo el modo manual pulsando el botón AUTO/LINK, el sistema retornará a modo automático (el LED rojo de función manual apagado), pulse de nuevo el botón tras aproximadamente 6 minutos para prevenir la desvinculación de las baterías. El sistema se auto-reseteará después de 30 minutos.

Monitor

Cableado

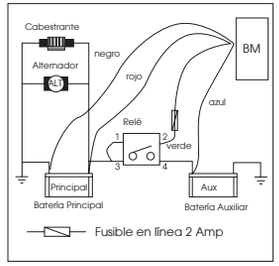

INSTRUCCIONES DE EMERGENCIA

En caso de que el sistema de doble batería haya sido dañado por fuego, restos de soldadura, agua salada, daños por golpe en el vehículo etc… las siguientes instrucciones indican como vincular las dos baterías.

1. Corte el cable verde que va al solenoide (terminal 2) de forma que la longitud restante es suficiente para hacer contacto con el terminal negativo de una de las baterías (también se puede usar una toma de tierra del vehículo)

2. Conecte el cable verde desde el solenoide al negativo de una de las baterías o toma de tierra. Escuchará un sonido (“clack”) proveniente del solenoide cuando las baterías se vinculen.
3. No habrá desconexión automática. Mientras el cable verde esté conectado, el solenoide está vinculado y consumirá energía.

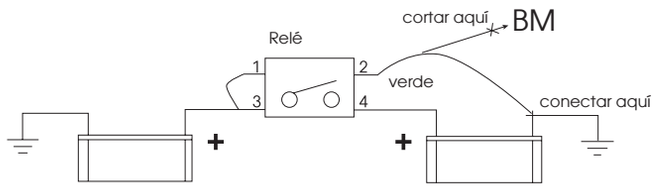

T-MAX®
MAXIMUM OFF ROAD RECOVERY ™

SISTEMA DOBLE BATERÍA

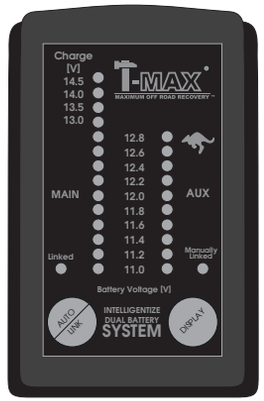

MANUAL DE INSTALACIÓN Y USO

Manual del usuario:

Funciones generales

Este monitor de batería ha sido diseñado para control de sistema de doble batería. El monitor muestra la carga actual de ambas baterías y el voltaje de la misma cuando se carga con un alternador, un panel solar o cualquier otra fuente de energía. Las baterías se vinculan automáticamente para la carga y se aíslan para la descarga. En situaciones de emergencia existe una función para vincular las baterías de forma manual.

Aplicaciones:

-Vehículos 4x4 y camiones
-Vehículos de expedición
-Caravanas y embarcaciones

Especificaciones:

Voltaje de suministro: 8-16V
Voltaje del sistema: 12V
Rango de medición: 8-16V
Rango de monitor (voltaje de batería): 11-14.5V
Rango de monitor (voltaje de carga): 13-14.5V
Precisión: +/- 2%
Consumo (en reposo): 5mA
Consumo máx. con monitor activo (45s): 150mA
Umbral de aislamiento del interruptor: 13.3V
Consumo en activo: 0.8A
Corriente continua del relé: 250ª
Temperatura de operación: -20 a +60ºC
Dimensiones: 103x21x66mm
Estándar de protección del sellado: IP40
Diagrama de cableado del sistema de doble batería:
Rojo: + batería (principal)
Negro: - batería (toma de tierra)
Azul: + batería (auxiliar)
Verde: solenoide de control

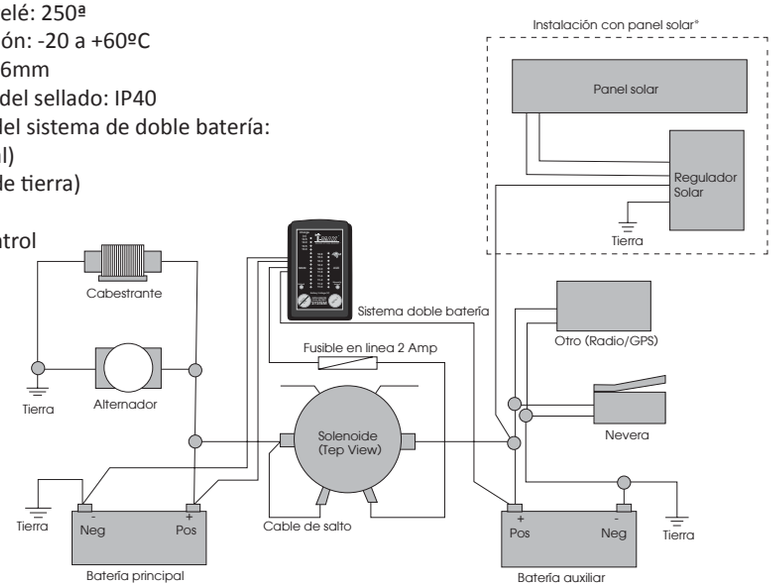

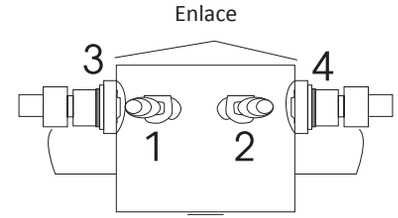

MANUAL DE INSTRUCCIONES

1. MOSTRAR EL VOLTAJE DE LA BATERÍA

El voltaje de cada una de las baterías se puede visualizar durante 45 segundos tras pulsar el botón "DISPLAY"

Indicadores LED:
Verde: Las baterías están trabajando en un rango seguro
Amarillo: compruebe las baterías
Rojo: las baterías deben ser cargadas
12.6v=100%
12.4v=75%
12.2v=50%
12.0v=25%

2. MOSTRAR EL VOLTAJE DE CARGA DURANTE LA CARGA

Monitor LED:
Luz Roja: >14.5v las baterías se sobrecargarán, pueden ocurrir daños a las baterías
Luz Amarilla: >14v modo estándar de carga de las baterías
Luz Verde: <14v modo de ahorro, no habrá daños en las baterías
Atención: Cuando el LED parpadea, indica que el voltaje de la batería principal no es suficiente o que el sistema de doble batería no está funcionando. Por favor compruebe la batería principal o compruebe si el sistema de doble batería está correctamente conectado para prevenir daños en las baterías.

3. VINCULACIÓN MANUAL/AUTOMÁTICA:

Vinculación automática de las baterías:
Mientras el vehículo está en marcha, la batería principal y la auxiliar se vinculan para carga en paralelo desde el alternador (led VERDE encendido). Si el motor se apaga, las dos baterías se desconectarán automáticamente con un pequeño retardo. Accesorios eléctricos como neveras, luces, compresores o invertidores de corriente se alimentarán de forma segura de la batería auxiliar.
El sistema de doble batería vincula las dos baterías automáticamente para carga y las desvincula para la descarga. La iluminación del LED verde indica que las dos baterías están vinculadas. El sistema de doble batería reconoce la carga en ambas baterías (alternador en batería principal o cargador solar en batería auxiliar) y las vincula.